A.M.R.E. CARPI MODENA ITALY FICHE TECNICA	MOTORE TRAZIONE CODICE 15008	TENSIONE 48 VOLT	POTENZA 6 KW	CORRENTE 147 AMP	TEMPO DI SERVIZIO S2 60 MIN	S3 60 %	VELOCITA' 1950 G/M	PESO 56 Kg	CLASSE D'ISOLAMENTO H

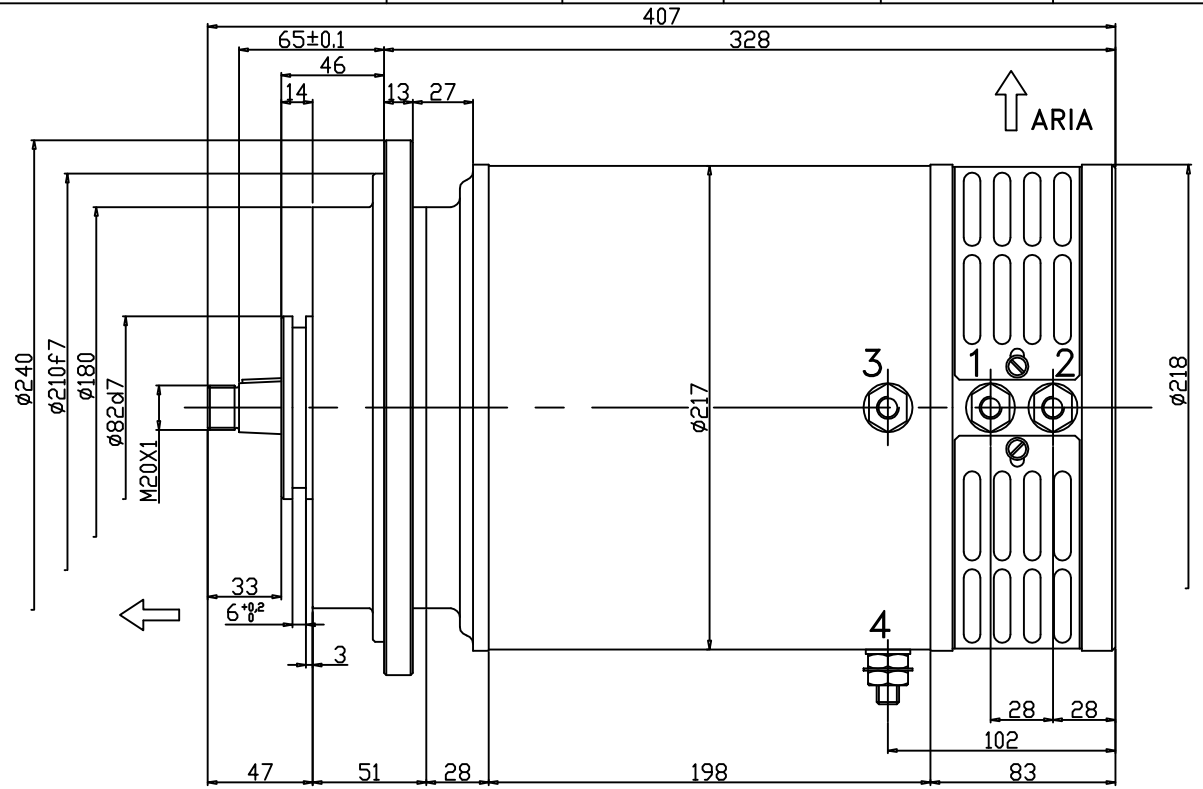

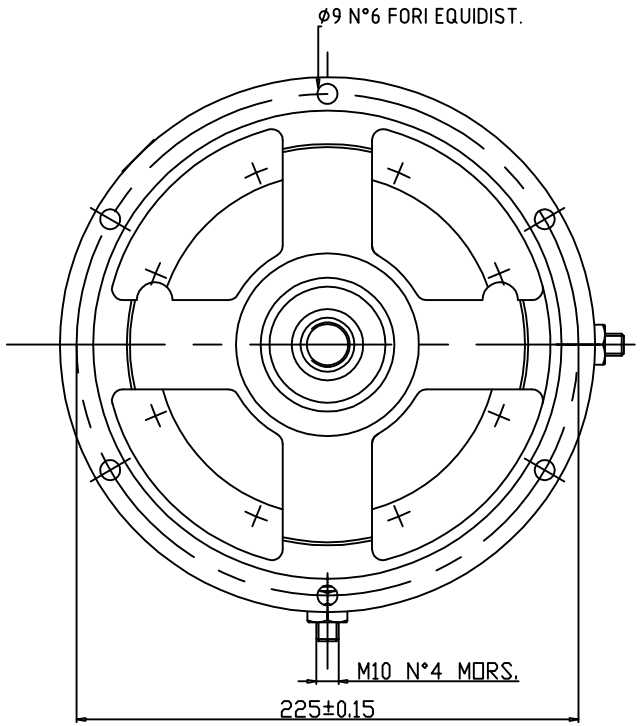

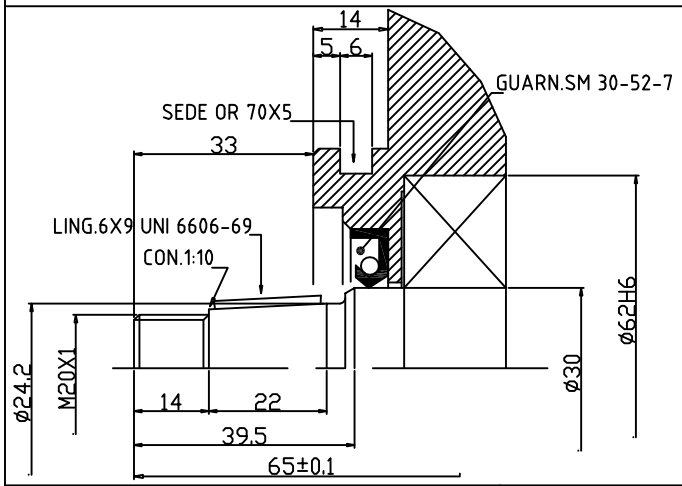

MOTORE CONFORME
ALLE NORMATIVE
I.E.C. C.E.I. C.E.E.

CE

SCHEMA ELETTRICO

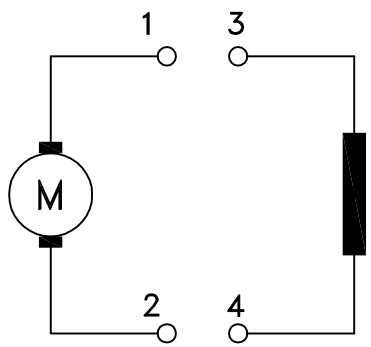

FILE 15008	DISEGNATORE	DATA	RESP.